Expomex
DISPLAYS EXHIBIDORES GRAFICOS

www.expomex.com

I-Banner Std

INSTRUCTIVO DE USO

0

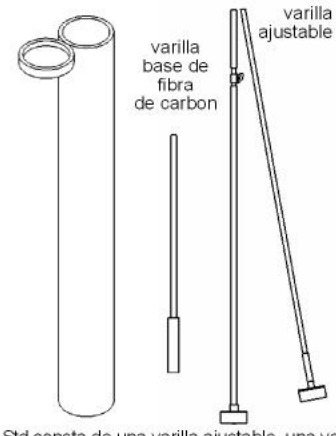

I Banner Std consta de una varilla ajustable, una varilla base de fibra de carbon, dos rieles para gráfico y una maleta.

1

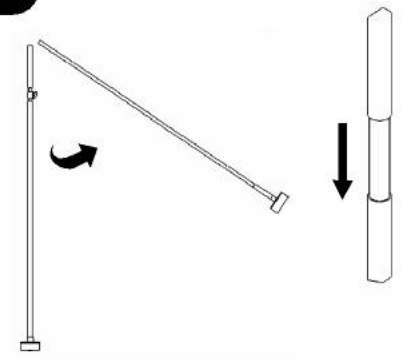

Inserte el extremo de la varilla ajustable en donde coincida (figura ***A***).

2

Inserte la varilla base en el orificio del conector de la varilla ajustable.

3

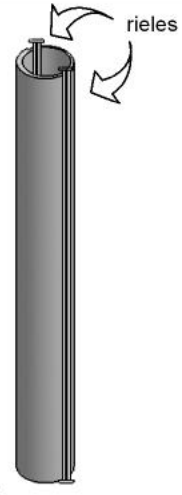

Saque el gráfico de la maleta.

4

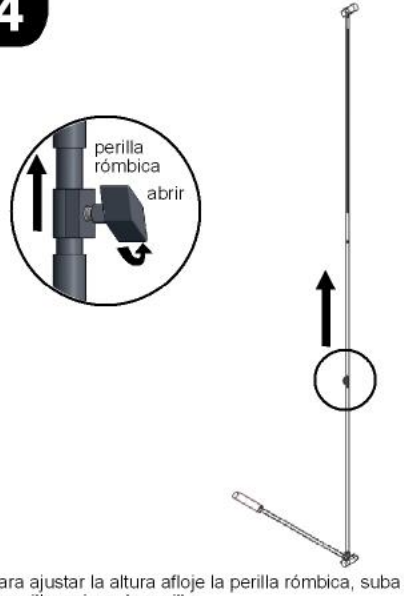

Para ajustar la altura afloje la perilla rómbica, suba la varilla y cierre la perilla.

5

Separe una de las tapas del riel inferior e insertelo en el orificio horizontal de la base. Coloque de nuevo la tapa.

6

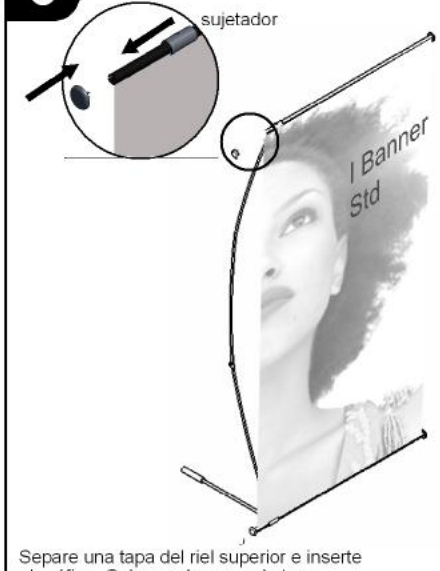

Separe una tapa del riel superior e inserte el gráfico. Coloque de nuevo la tapa.

Deslize los rieles para centrar el gráfico.