Expomex
DISPLAYS EXHIBIDORES GRAFICOS

www.expomex.com

Graphic Stand Redondo

INSTRUCTIVO DE USO

0

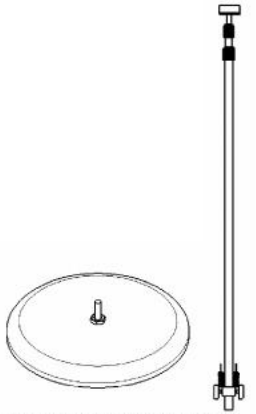

Graphic Stand Redondo consta de una base, una varilla de soporte, dos rieles incluidos en el gráfico y una maleta.

1

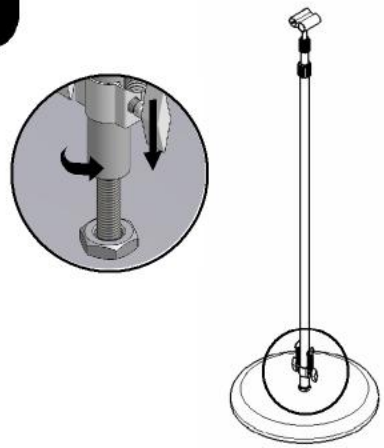

Atornille la varilla a la base.

2

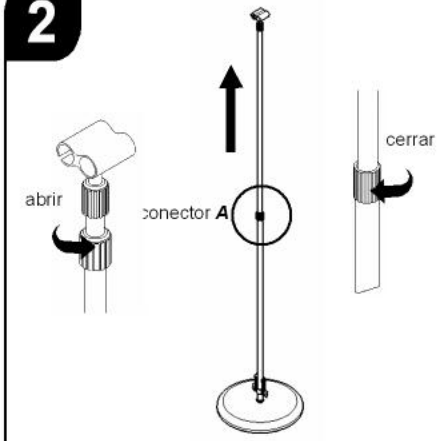

Abra el conector ***A***, suba la varilla intermedia de aluminio y cierre el conector.

3

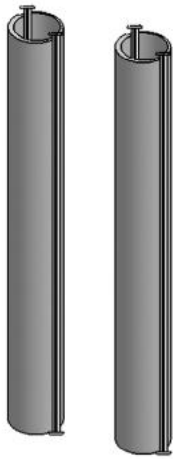

Saque los gráficos de la maleta.

4

Inserte el riel superior de ambos gráficos en el sujetador de la varilla.

5

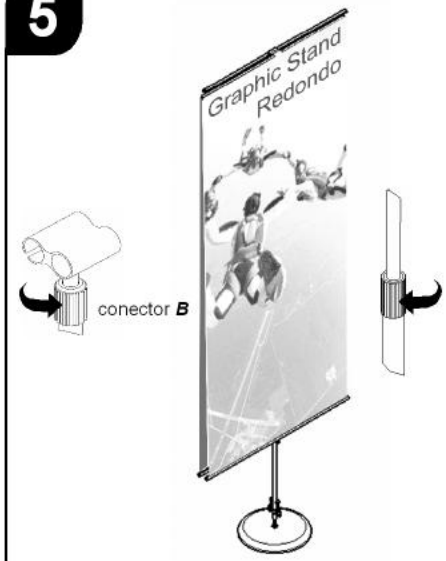

Abra el conector ***B***, suba la varilla superior de aluminio y cierre el conector.

6

Ganche el riel inferior de cada gráfico con el resorte inferior de la varilla.